Totem em Alumínio Extrudado 90 x 75 x 500

Ref.: AL-1.50-1

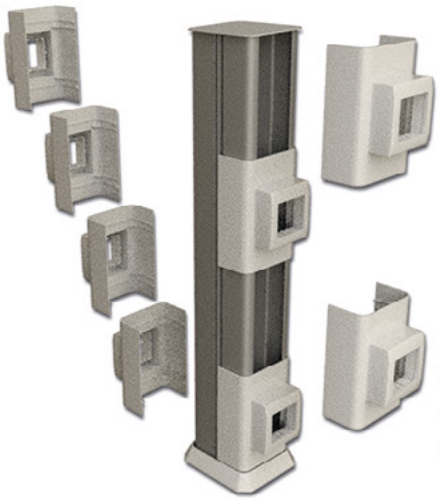

Capacidade para 4 Módulos ABS em cada lado!

Fornecidos na altura de 500mm, outras medidas sob consulta!

Ideais para ambientes com pontos de tomadas longe de paredes e com pé direito muito alto.

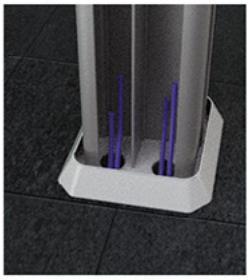

Sapatas com furos Ø3/4" para entrada dos cabos que vem do piso!

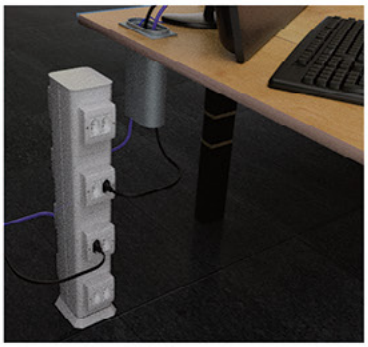

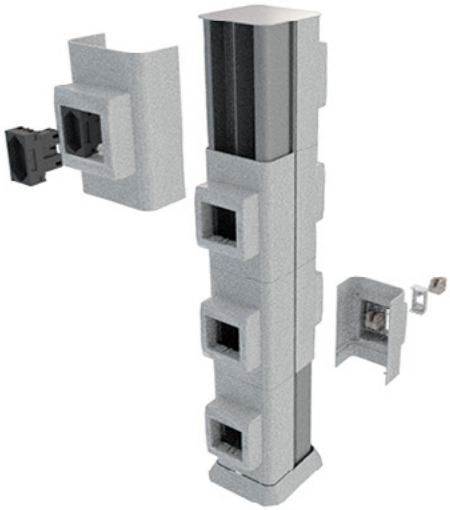

Permite 8 tomadas de RJ em um lado e 8 tomadas energia no outro lado!

Também é possível configurar o Totem com 4 Tomadas de Energia e 4 Entradas USB!

*Módulos ABS e Tomadas são fornecidos separadamente!

Módulos, consulte pág. 5.
Tomadas, consulte págs. 23 e 24.

A taxa de ocupação máxima para cada seção da base recomendada pela norma EIA/TIA 569A é de 40% durante o projeto, e 60% (capacidade máxima) para futuras ampliações.

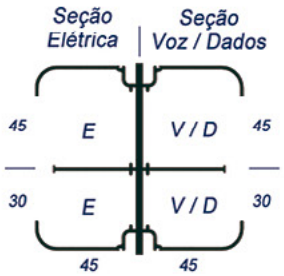

Seção Elétrica	Ocupação	
Tipos de Cabos	40% E+E	60% E+E
Ø3,6mm seção 10,18mm2	118 cabos	178 cabos

Seção Voz e Seção Dados	Ocupação	
Tipos de Cabos	40% V/D + V/D	60% V/D + V/D
Cat 5e ø5,5mm seção 23,76mm2	51 cabos	76 cabos
Cat 6 ø6,8mm seção 36,3mm2	33 cabos	50 cabos
Cat 6a blindado ø7,35mm seção 42,4mm2	28 cabos	43 cabos
Cat 7a blindado ø8,35mm seção 54,73mm2	22 cabos	33 cabos

Totem em Alumínio Extrudado 100 x 100 x 500

Ref.: AL-1.50-3

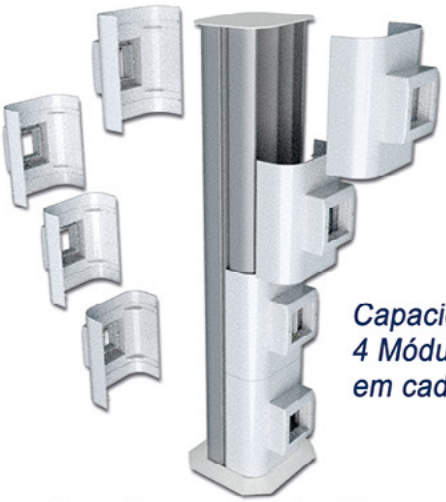

Capacidade para 4 Módulos ABS em cada lado!

Fornecidos na altura de 500mm, outras medidas sob consulta!

Ideais para ambientes com pontos de tomadas longe de paredes e com pé direito muito alto.

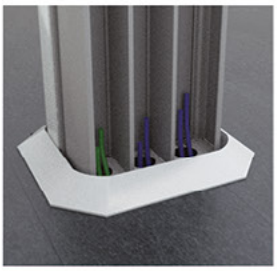

Sapatas com furos Ø3/4" para entrada dos cabos que vem do piso!

Permite 4 tomadas de RJ e 4 tomadas de Energia em cada lado, totalizando 8 RJ e 8 Energia!

Também é possível associar 2 Tomadas de Energia e 2 Entradas USB no mesmo lado!

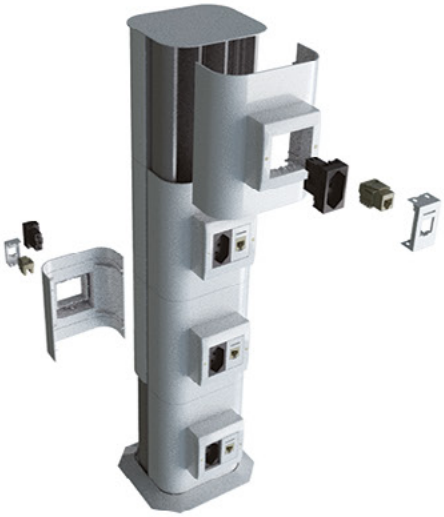

*Módulos ABS e Tomadas são fornecidos separadamente!

Módulos, consulte pág. 15.

Tomadas, consulte págs. 23 e 24.

A taxa de ocupação máxima para cada seção da base recomendada pela norma EIA/TIA 569A é de 40% durante o projeto, e 60% (capacidade máxima) para futuras ampliações.

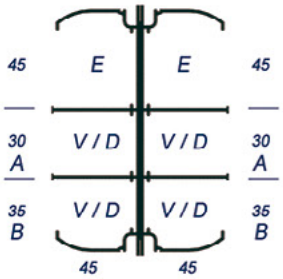

Seção Elétrica	Ocupação 40% E+E	Ocupação 60% E+E
Tipos de Cabos		
Ø3,6mm seção 10,18mm2	146 cabos	228 cabos

Seção Voz e Seção Dados	Ocupação 40% A+A	Ocupação 40% B+B	Ocupação 60% A+A	Ocupação 60% B+B
Tipos de Cabos	A	B	A	B
Cat 5e ø5,5mm seção 23,76mm2	42 cabos	48 cabos	62 cabos	72 cabos
Cat 6 ø6,8mm seção 36,3mm2	23 cabos	32 cabos	40 cabos	48 cabos
Cat 6a blindado ø7,35mm seção 42,4mm2	21 cabos	26 cabos	34 cabos	40 cabos
Cat 7a blindado ø8,35mm seção 54,73mm2	18 cabos	22 cabos	26 cabos	30 cabos